東京ファブリック工業

支店

札幌　盛岡　仙台　宇都宮　新潟　東京　横浜　名古屋
金沢　京都　大阪　高松　広島　福岡　鹿児島

お問い合わせ先

本店　〒163-0429　東京都新宿区西新宿2-1-1 新宿三井ビル29階
URL：https://www.tokyo-fabric.co.jp/

本カタログの仕様は予告なく変更する場合があります。予めご了承ください。 掲載の記事・写真・イラスト等を無断で複写したり他に転載する事をお断りします。

2024.5.1

ST式
地上・天井クレーン用
締結装置

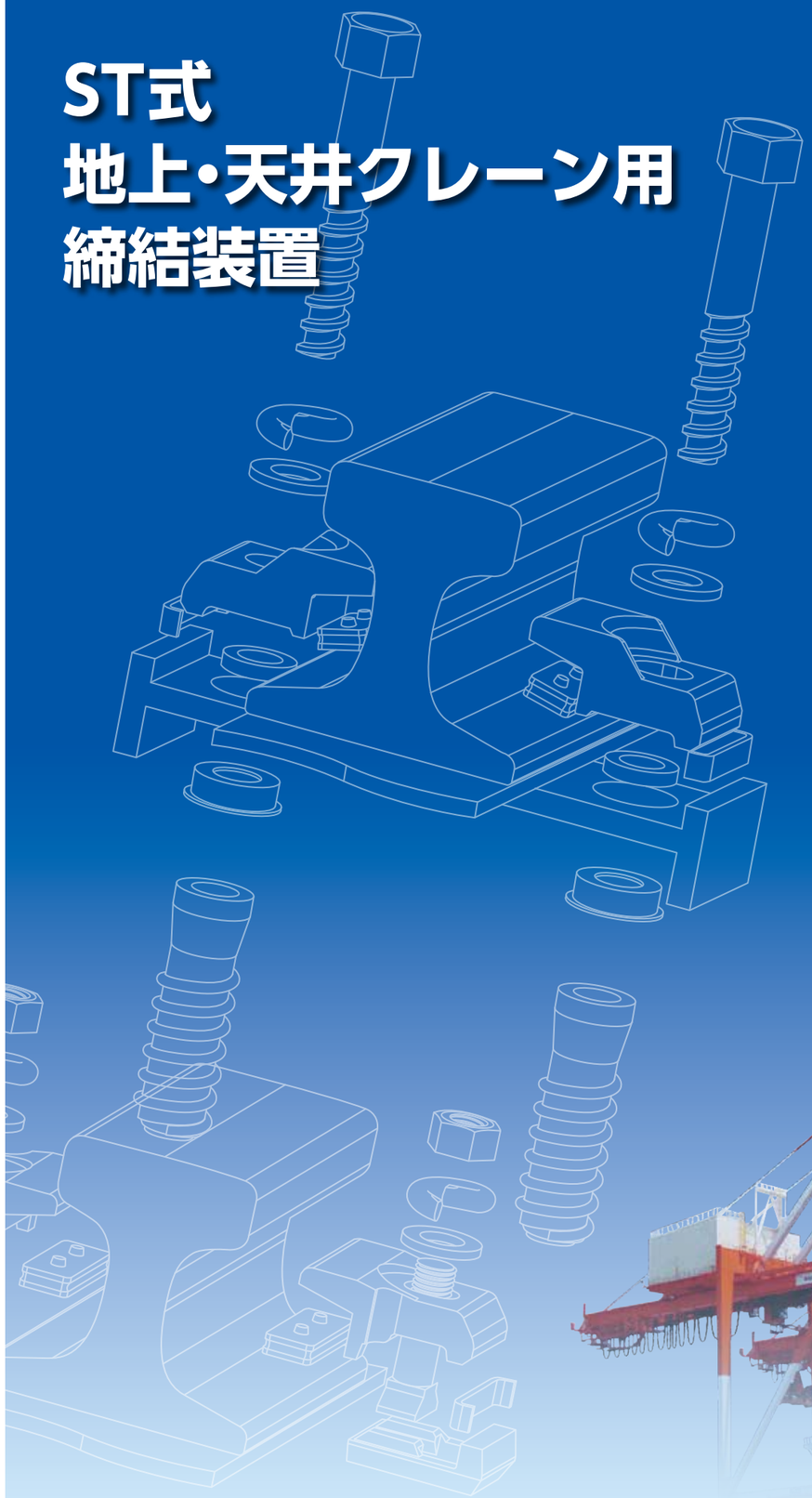

東京ファブリック工業

ST 式クレーン用締結装置は、複弾性・剛性・半弾性タイプがあり、製鉄所や港湾設備など重荷重用大型クレーンレール用から低荷重用軽レール用まで多彩な製品群を有しております。
弊社は敷設条件やレール種別、使用環境に応じた製品選定・設計のパートナーとして長年活動しており、製品は国内はもとより海外諸国でも数多くの採用実績があります。

ＳＴ式地上・天井クレーン用締結装置

CONTENTS

■ 製品案内 ---------- 1
■ 複弾性タイプ ---------- 2
■ 剛性タイプ ---------- 3
■ 剛性軽レール用タイプ ---------- 4
■ 半弾性タイプ ---------- 4
■ 特殊施工例 ---------- 5
■ 施工実績例 ---------- 6

■ 製品案内

タイプ	方式	対応クレーン	レール種別									
			100 K	74 K	73 K	60 K	50 N	40 N	37 K	30 K	22 K	15 K
複弾性	埋込栓	地上	○	○	○		○	○	○	○		
	固定座鈑	地上・天井	○	○	○		○	○	○	○		
剛性	固定座鈑	地上・天井	○		○		○	○	○	○	○	○
	ボルト挿通	天井	○		○	○	○	○	○	○	○	
剛性軽レール用	固定座鈑	地上・天井							○	○	○	
半弾性	固定座鈑	地上・天井	○		○				○	○		

※空欄の締結装置は、別途設計にて対応致します。

■ 複弾性タイプ

- 帯状パッドにより荷重を分散し、衝撃・振動を低減します。
- クリップ用弾性パッキンにより、ふく進抵抗力が向上します。

埋込栓方式

特長　① 横圧は埋込プレートで支持
② 施工はレール懸垂式で、レベル出しの手間を省略
③ ゲージ調節が可能

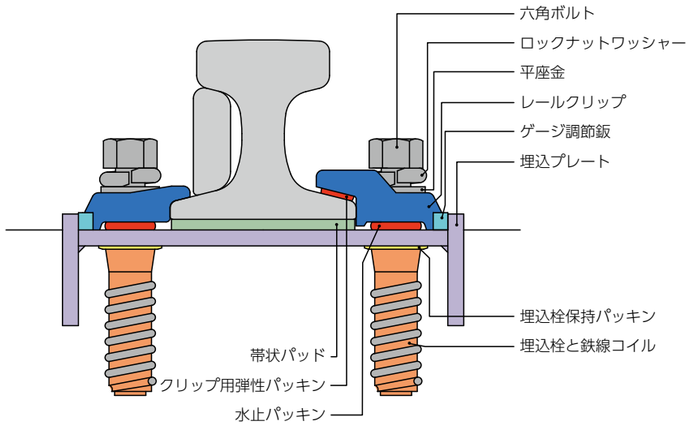

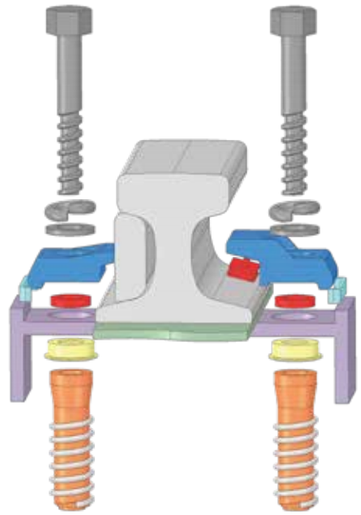

固定座鈑方式

特長　① 横圧は固定座鈑で支持
② 鋼構造物またはレール支持プレートの設置後に取り付け可能
③ ゲージ調節が可能

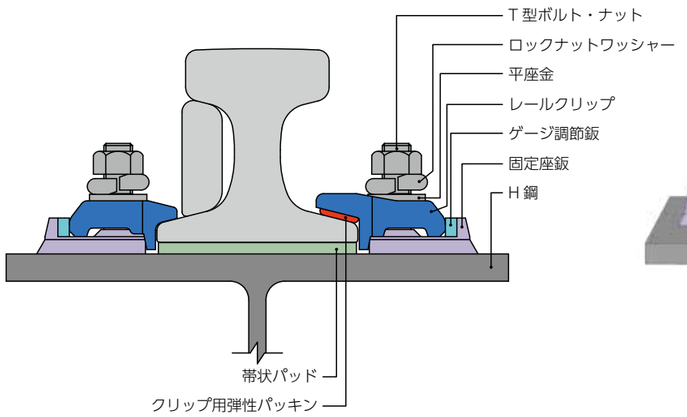

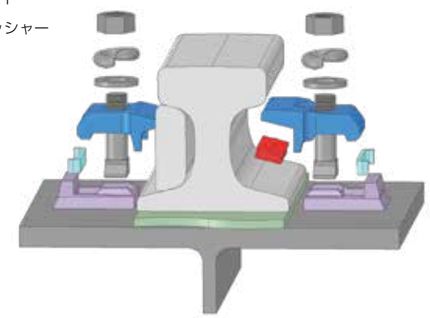

■ 剛性タイプ

● 部品点数が少なく、施工が容易です。

固定座鈑方式

特長　① 横圧は固定座鈑で支持
② レールクリップ形状特徴により、高さ調整が可能
③ ゲージ調整が可能

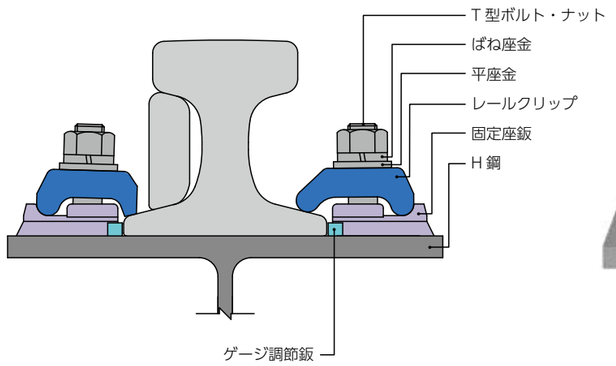

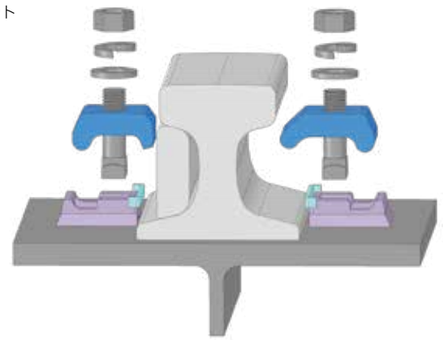

ボルト挿通方式

特長　① 横圧はクリップ受で支持
② ゲージ調整が可能

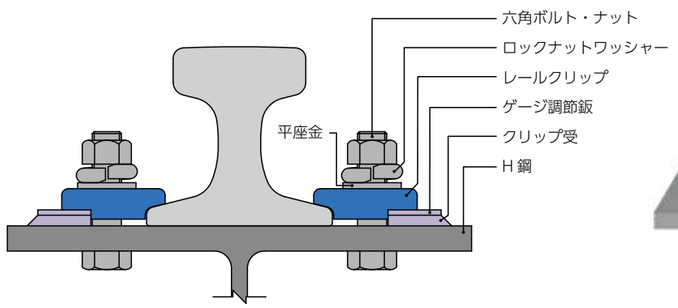

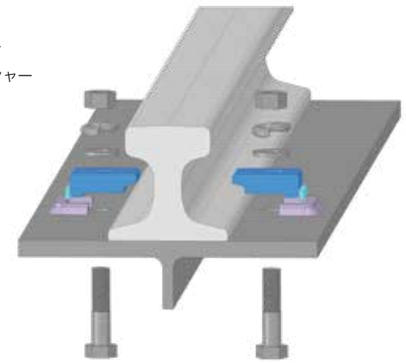

■ 剛性軽レール用タイプ

● 薄型レールクリップにより、走行空間を確保します。

固定座鈑方式

特長　① 横圧は固定座鈑で支持
② レールクリップ形状特徴により、高さ調節が可能
③ ゲージ調節が可能

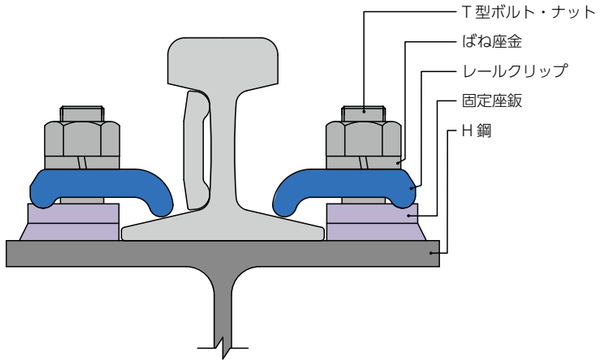

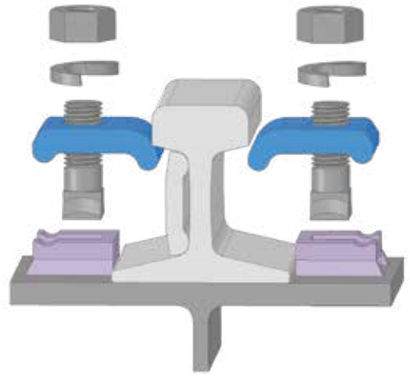

■ 半弾性タイプ

● 帯状パッドにより荷重を分散し、衝撃・振動を低減します。

固定座鈑方式

特長　① 横圧は固定座鈑で支持
② レールクリップ形状特徴により、高さ調節が可能
③ ゲージ調節が可能

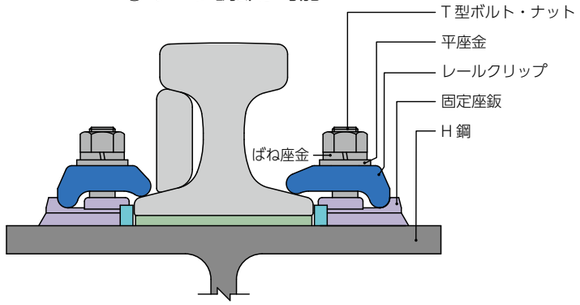

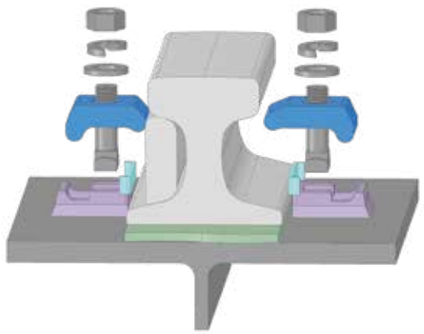

■ 特殊施工例

● 各種条件に合わせた工法及び締結装置を提案します。

ソールプレート方式

特長　配筋構造を考慮しての設計が可能

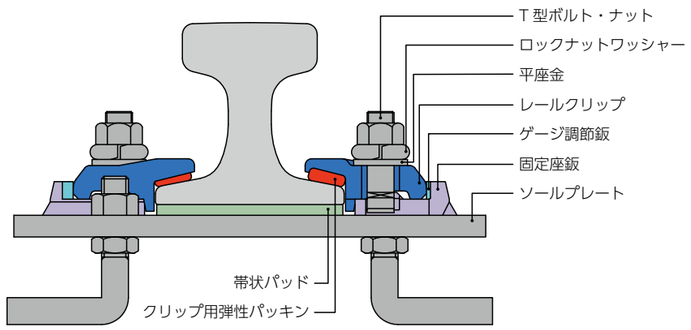

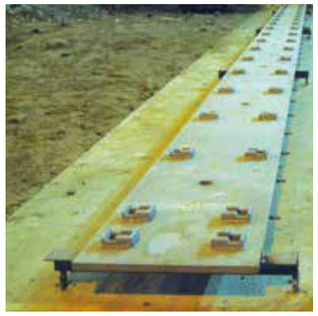

ケミカルアンカー方式（船揚げ台車用）

特長　ケミカルアンカー使用により、水中施工が可能

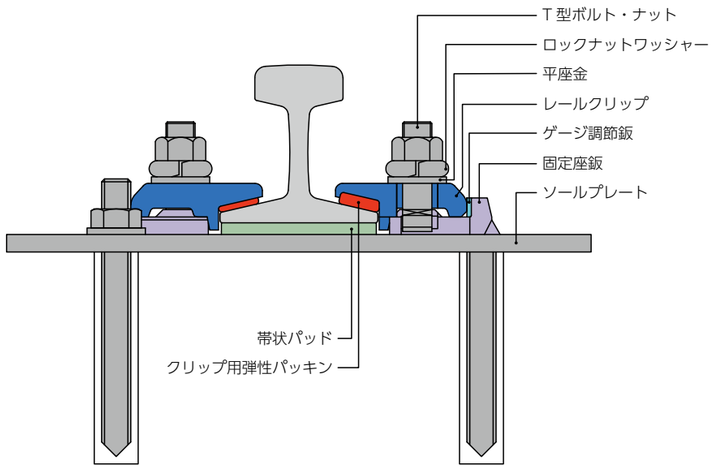

■ 施工実績例

● ソールプレート方式施工状況

1 施工前状況

2 既設レール撤去・はつり状況

3 締結装置取付状況

4 レール設置

5 打 設

6 完 了