橋梁用伸縮装置

EPジョイント

はじめに

弊社は橋梁用伸縮装置をはじめ、製品メーカーとして安心と信頼の実績を築いてきました。今日の道路事情に対応するための橋梁の拡幅工事において、既設側と拡幅側では撓み量の差が生じる可能性があります。
EPジョイントは既設側と拡幅側の段差を吸収し、スムーズに結合できるように縦目地用として開発した伸縮装置です。
また、継ぎ目のないゴムパッキンの特性により止水性に優れ、相当の撓み量が発生する構造物の目地材としても適した製品です。

EPジョイントの構造

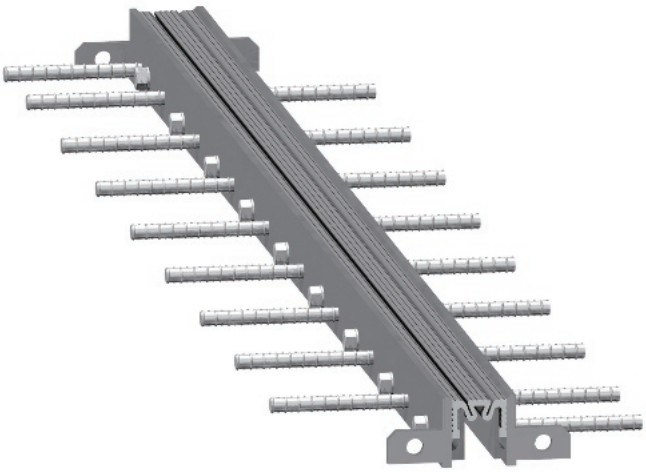

特　長

1. 耐久性
ゴムパッキンと保持金物を強固に固定することで、耐久性を有す。

2. 走行性
ゴムパッキンの変形により、急激な段差がつきにくい構造のため走行性が向上。

3. 止水性
ゴムパッキンに継ぎ目が無い構造のため、止水性が向上。

4. 施工性
ゴムパッキンも圧着で挿入でき、鋼製部材にアンカーを溶接するだけの施工が可能。

基本構造断面図

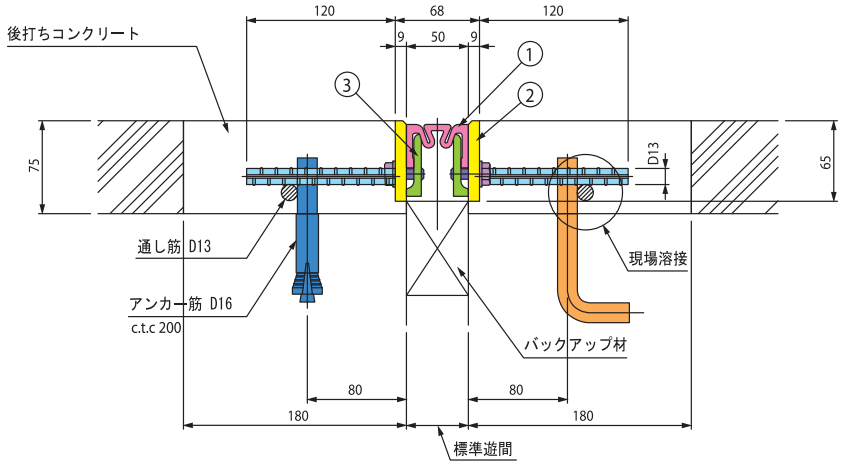

基本性能

標準遊間	許容段差量	許容伸縮量	許容せん段量
20mm～50mm	±30mm	±15mm	±30mm

基本仕様

番 号	名　称	材質
①	ゴムパッキン	EPDM
②	保持金物	SS400+SD345
③	ゴムパッキン締着板	SS400

性能試験状況

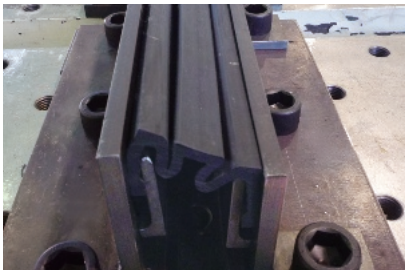

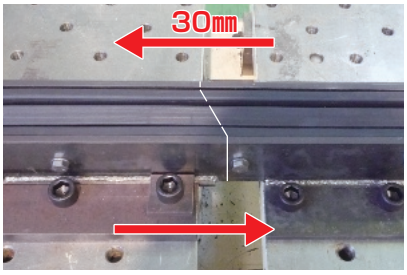

段差せん断試験

東京ファブリック工業

支 店

札　幌　盛　岡　仙　台　宇都宮　新　潟　東　京　横　浜　名古屋
金　沢　京　都　大　阪　高　松　広　島　福　岡　鹿児島

お問い合わせ先

本 店　〒163-0429　東京都新宿区西新宿2-1-1 新宿三井ビル29階
URL：https://www.tokyo-fabric.co.jp/

本カタログの仕様は予告なく変更する場合があります。予めご了承ください。　掲載の記事･写真･イラスト等を無断で複写したり他に転載する事をお断りします。

2024.5.1